5.1 Channel Speaker

MEGAtheater

5.1채널 스피커 **메가시어터 설명서**

OCTAUDIO
STUNNING SOUND

MEGAtheater

안녕하세요, 고객님!
옥터디오 5.1채널 스피커 메가시어터를 구매해 주셔서 진심으로 감사 드립니다.
사용 전 설명서의 주의사항과 유지 보수 내용을 잘 숙지해 주시기 바랍니다.

▣ 주의 사항

· 스피커를 음향 장비와 정확하게 연결해 주시기 바랍니다. 잘못 연결할 경우 소음이 발생하게 됩니다.

· 음향 장비와의 극과극 연결이 반대로 될 경우 음향이 정확하게 출력되지 않을 수 있습니다.

▣ 유지 보수

· 필요한 경우가 아니라면 과부하 출력의 상태를 삼가해 주시기 바랍니다.

· 스피커의 음량은 최소 위치에 조절해 놓은 다음 전원을 ON 하시기 바랍니다.

· 스피커 표면은 깨끗하고 부드러운 천으로 닦아주시기 바랍니다. 기타 화학용품을 사용할 경우 파손이 발생될 수 있습니다.

메가시어터 제품 구성

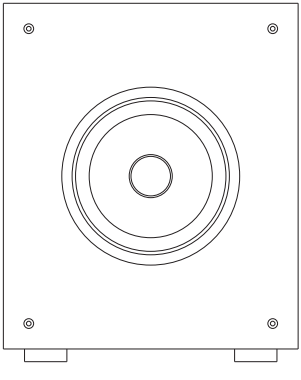

W8 우퍼 스피커 x 1

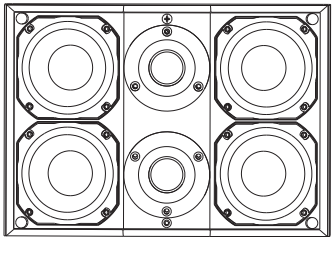

DH-30 스피커 x 2

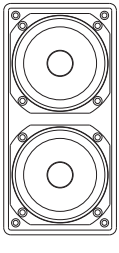

DH-10 스피커 x 3

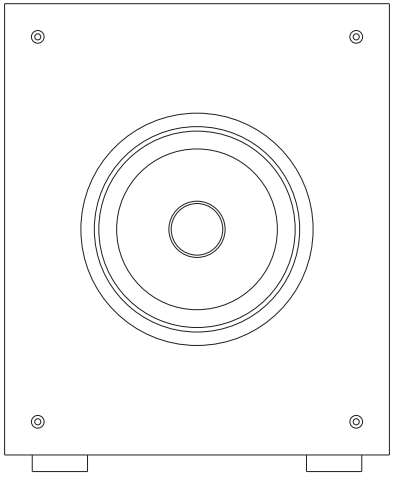

W8 우퍼 스피커 x 1

모델명	W8	수량	1
출력	50w – 280w	저항	6Ω
감도	87dB	주파 범위	20Hz – 1000Hz
제품 사이즈	W348xD380xH423mm (발판 포함)	순중량	12.4kg

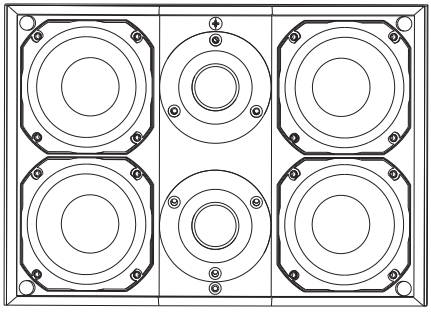

DH-30 스피커 x 2

모델명	DH-30	수량	2
고음 출력	2x1`` 고음	중저음 출력	4x3.25`` 중저음
저항	4Ω	감도	89dB
주파 범위	60Hz - 30kHz	출력	30w - 150w
제품 사이즈	W265xD188xH102mm	순중량	3.3kg

DH-30 스피커 설치 방법 (고정 Z6 브라켓 사용)

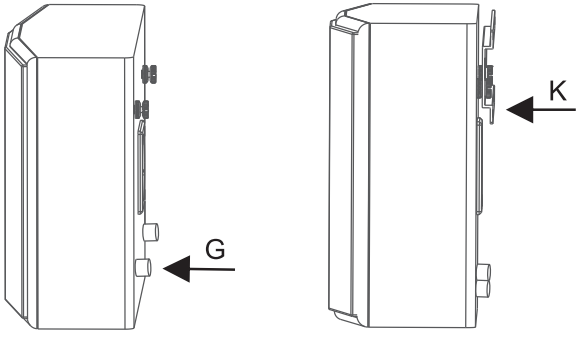

※주의 : G 부분은 스펀지, K 부분은 나사로 벽과 고정시켜 줍니다.

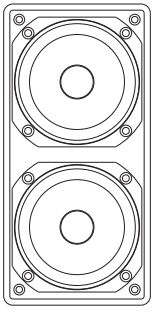

DH-10 스피커 x 3

모델명	DH-10	수량	3
출력	20W - 100W	저항	6Ω
감도	89dB	주파 범위	80Hz - 25kHz
제품 사이즈	W95xD61xH195mm	순중량	1.3kg

DH-10 스피커 설치 방법 (고정 H1 브라켓 부품 포함)

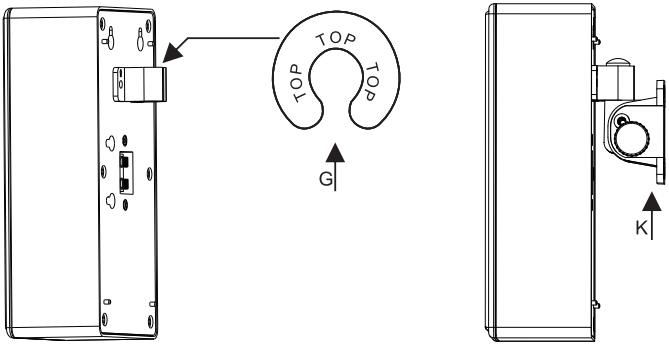

※주의 : G 부분은 위로 되어있기 때문에 방향이 틀리지 않도록 주의해야 하고, K 부분은 나사를 추가하여 벽에 고정시킬 수 있습니다.

OCTAUDIO
STUNNING SOUND

모 델 명	5.1채널 스피커 메가시어터
제 조 국	중국
수입원 / 판매원	㈜ 마티인
주 소	서울특별시 성북구 화랑로 242 동우빌딩 2층
고 객 센 터	1522 – 7778